Models/Modelos/Modèles
35525-P
Series/Series/Seria

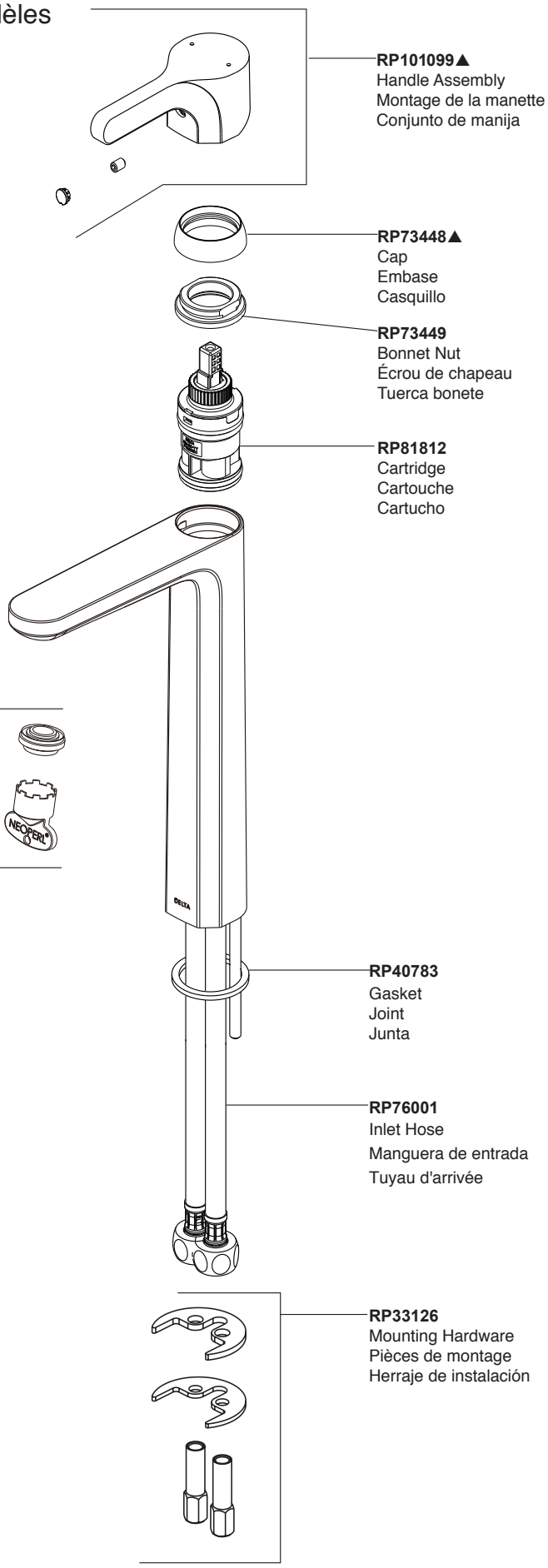

▲ Specify Finish
Especifíque el Acabado
Précisez le Fini